2016年度石狩管内中体連バスケットボール大会

男子組み合わせ

7月8日（金）

【会場】NA・NB：野幌総合運動公園　江別第一中学校　江別第二中学校

7月9日（土）

【会場】A・Bコート：北翔大学体育館

優勝：恵庭市立恵明中学校
2位：江別市立江別第三中学校
3位：江別市立野幌中学校
3位：当別町立当別中学校

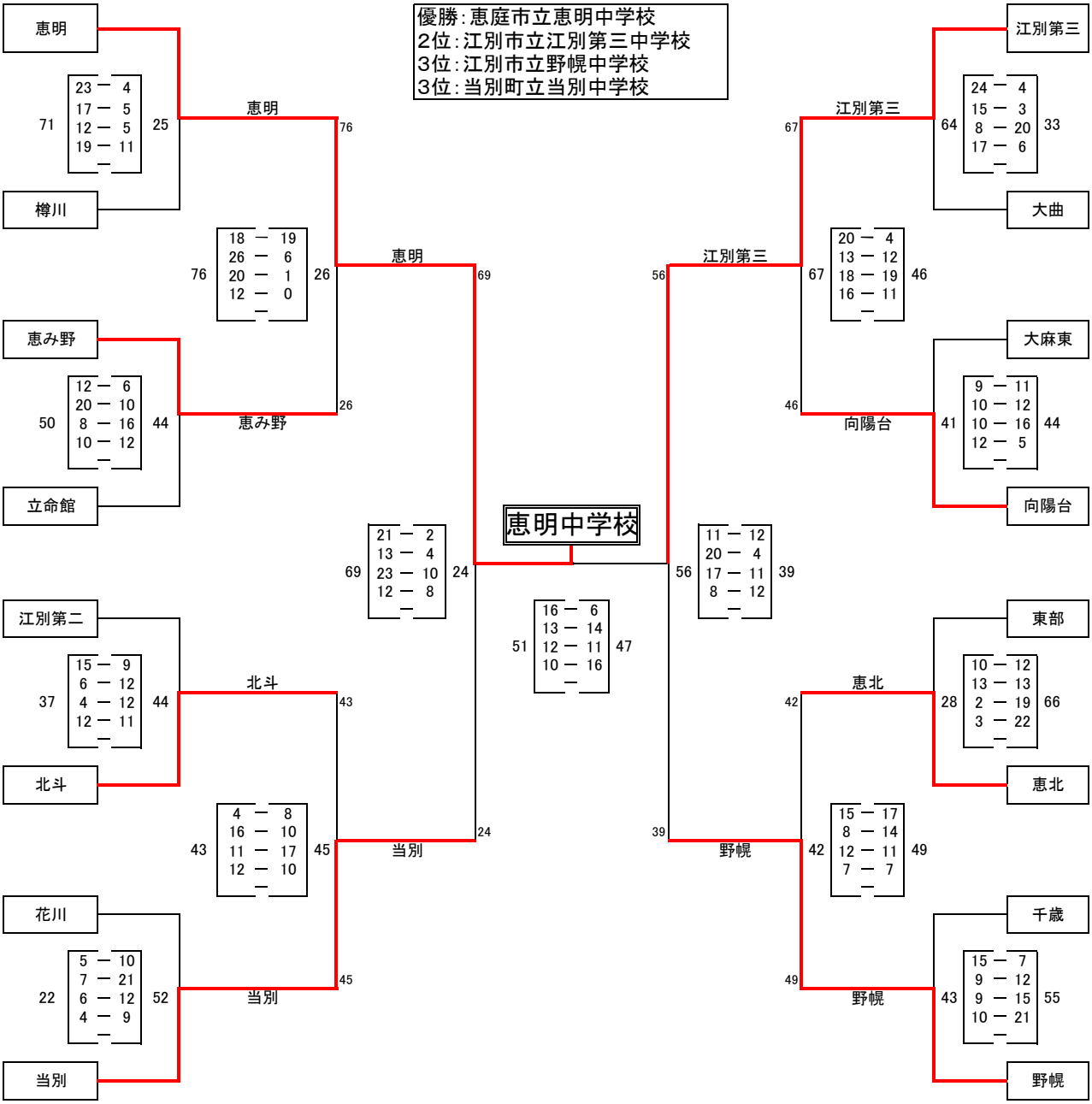

2016年度石狩管内中体連バスケットボール大会

女子組み合わせ

7月8日（金）

【会場】NA・NB：野幌総合運動公園　江別第一中学校　江別第二中学校

7月9日（土）

【会場】A・Bコート：北翔大学体育館
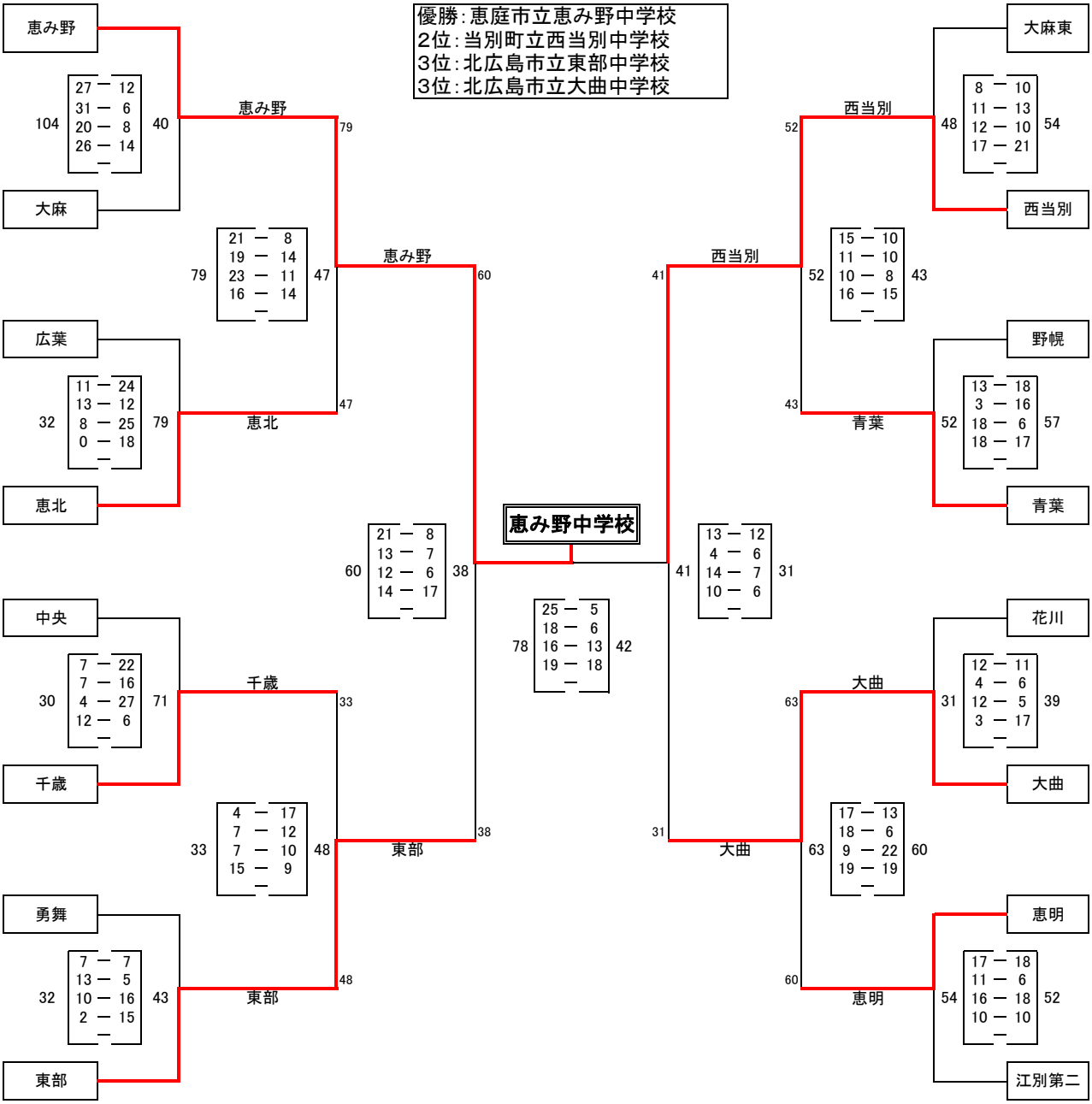
優勝：恵庭市立恵み野中学校
2位：当別町立西当別中学校
3位：北広島市立東部中学校
3位：北広島市立大曲中学校