男子決勝トーナメント

10月29日（土）
［会場］A･Bコート：恵庭市総合体育館　　Mコート：恵み野中　Kコート：恵明中
10月30日（日）
［会場］A･Bコート：恵庭市総合体育館

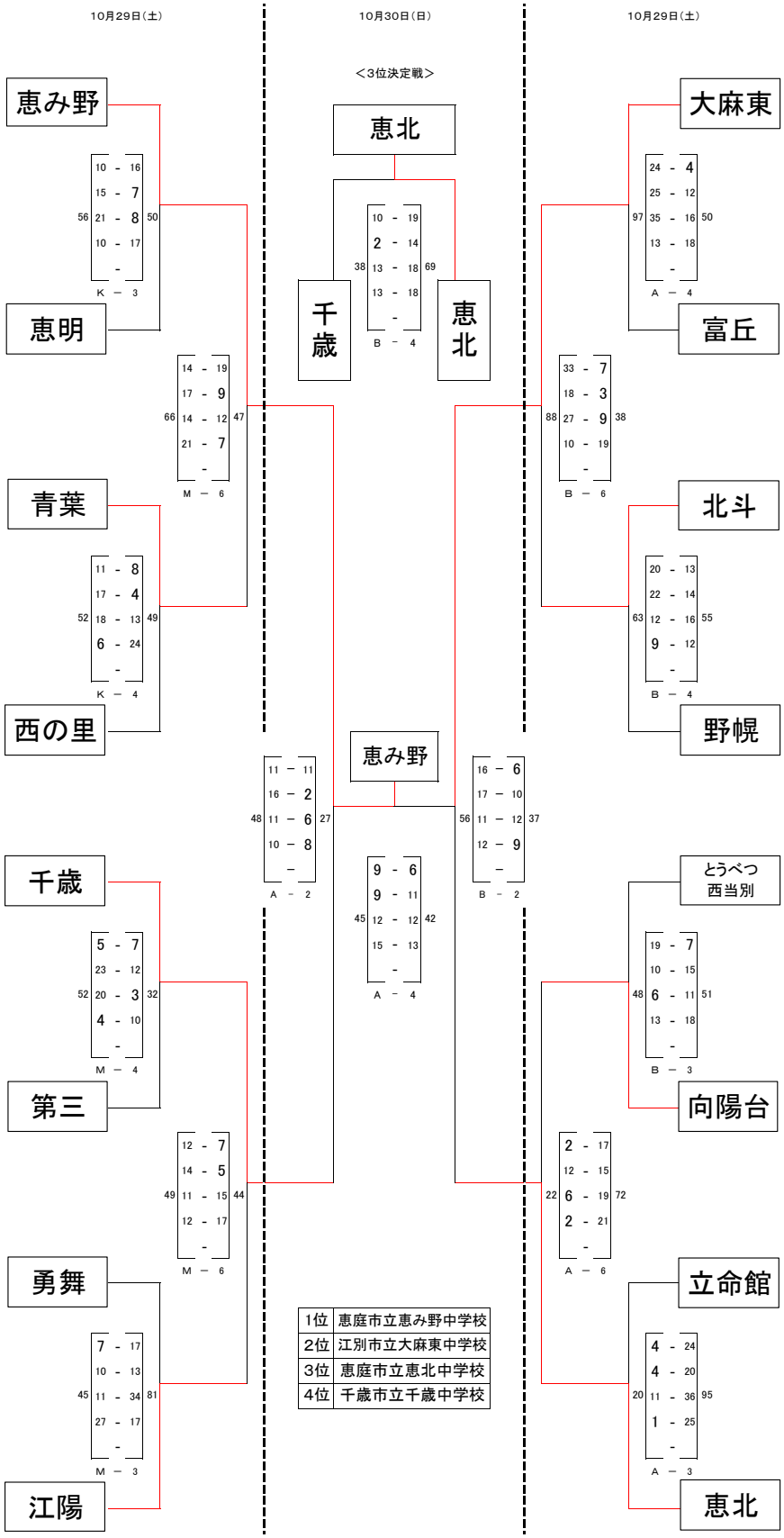

1位	恵庭市立恵み野中学校
2位	江別市立大麻東中学校
3位	恵庭市立恵北中学校
4位	千歳市立千歳中学校

女子決勝トーナメント

10月29日（土）
［会場］A･Bコート：恵庭市総合体育館　Mコート：恵み野中　Kコート：恵明中
10月30日（日）
［会場］A･Bコート：恵庭市総合体育館

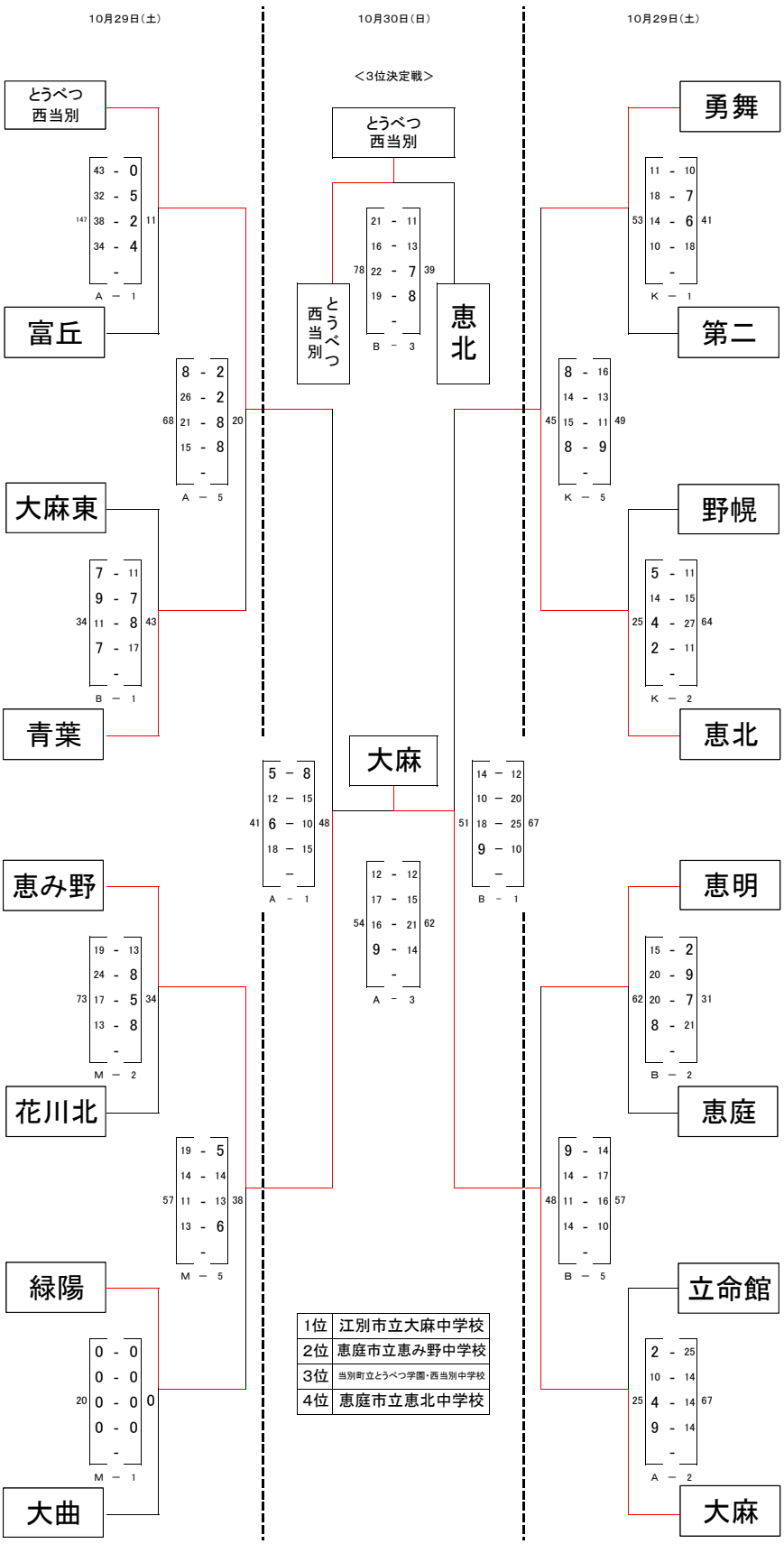

1位	江別市立大麻中学校
2位	恵庭市立恵み野中学校
3位	当別町立とうべつ学園・西当別中学校
4位	恵庭市立恵北中学校