２０２２年度　服 部 杯　組み合わせ（男子）

４月２３日（土）北広島市総合体育館A･B
４月２４日（日）北広島市総合体育館A･B　Rコート（緑陽中）　Nコート（西の里中）
４月３０日（土）北広島市総合体育館A･B　Oコート（大曲中）　Kコート（広葉中）
５月　１日（日）北広島市総合体育館A･B

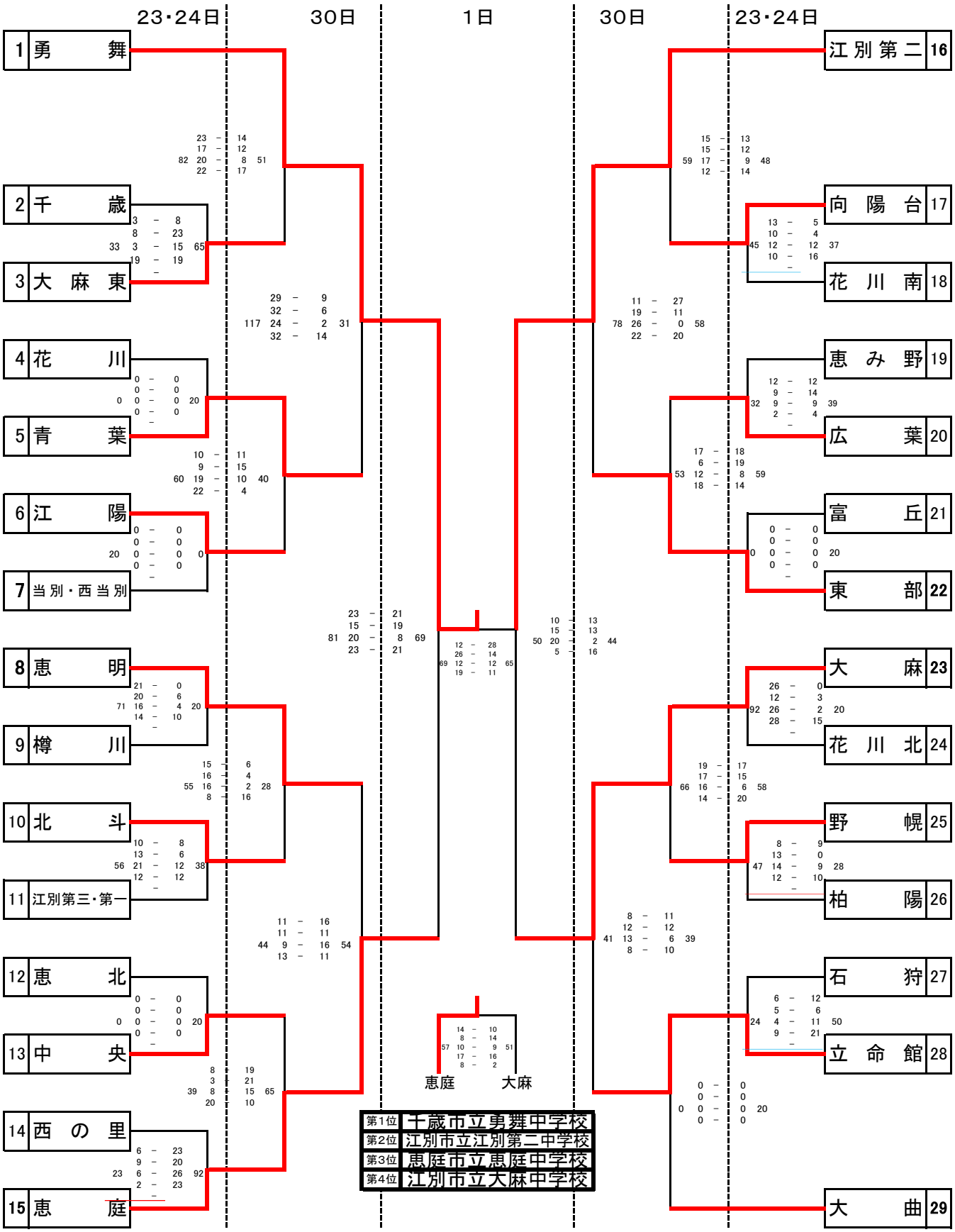

２０２２年度　服部杯　組み合わせ（女子）
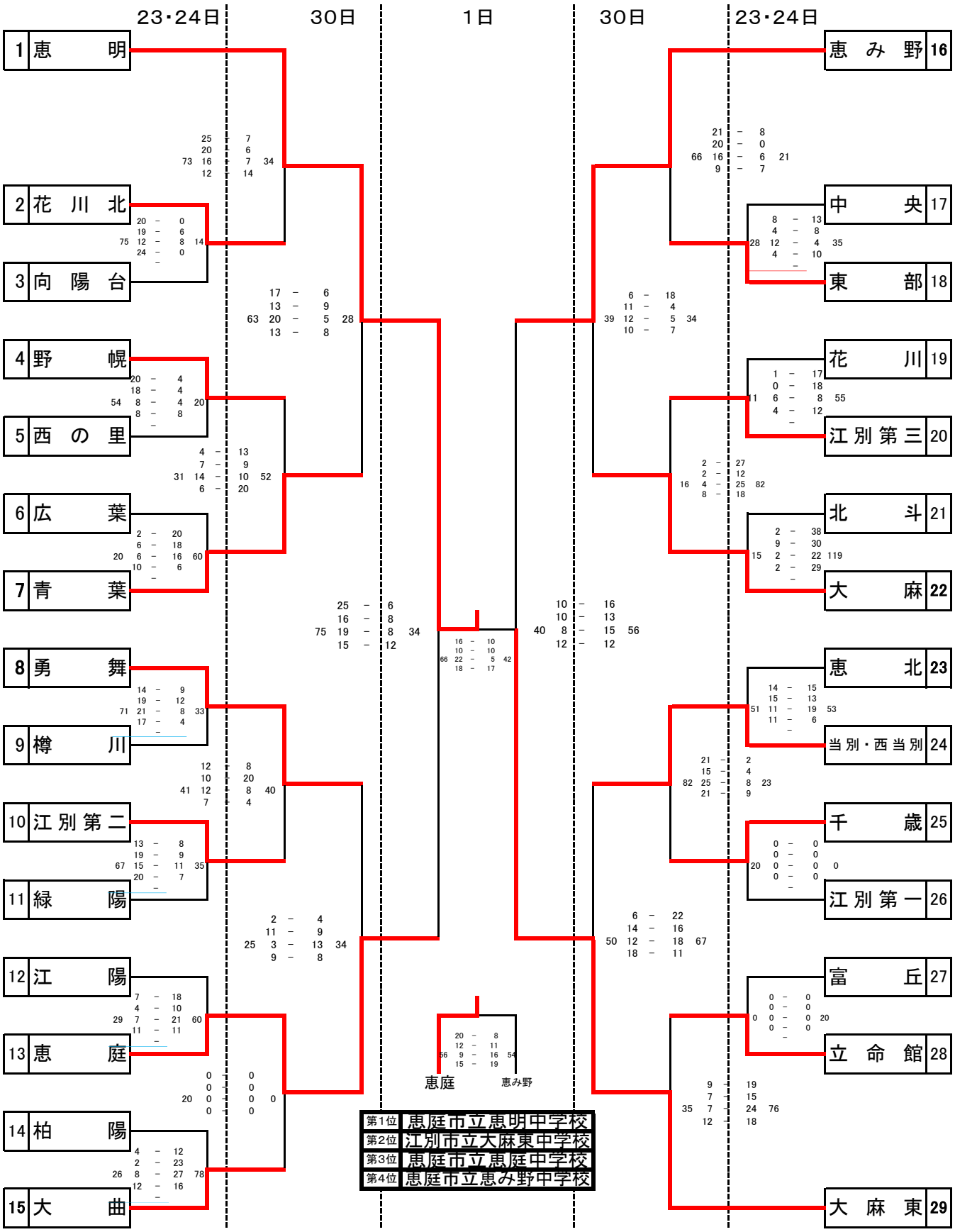
４月２３日（土）北広島市総合体育館A･B
４月２４日（日）北広島市総合体育館A･B　Rコート（緑陽中）　Nコート（西の里中）
４月３０日（土）北広島市総合体育館A･B　Oコート（大曲中）　Kコート（広葉中）
５月　１日（日）北広島市総合体育館A･B