２０１７年度　服部杯・ミカサボール杯　組み合わせ（男 子）

４月２３日（日）江別市民体育館 大麻東中　江別第二中　中央中　大麻中
４月２９日（土）北広島市総合体育館　Aコート・Bコート　東部中Tコート・大曲中Oコート
４月３０日(日):北広島市総合体育館　Aコート・Bコート

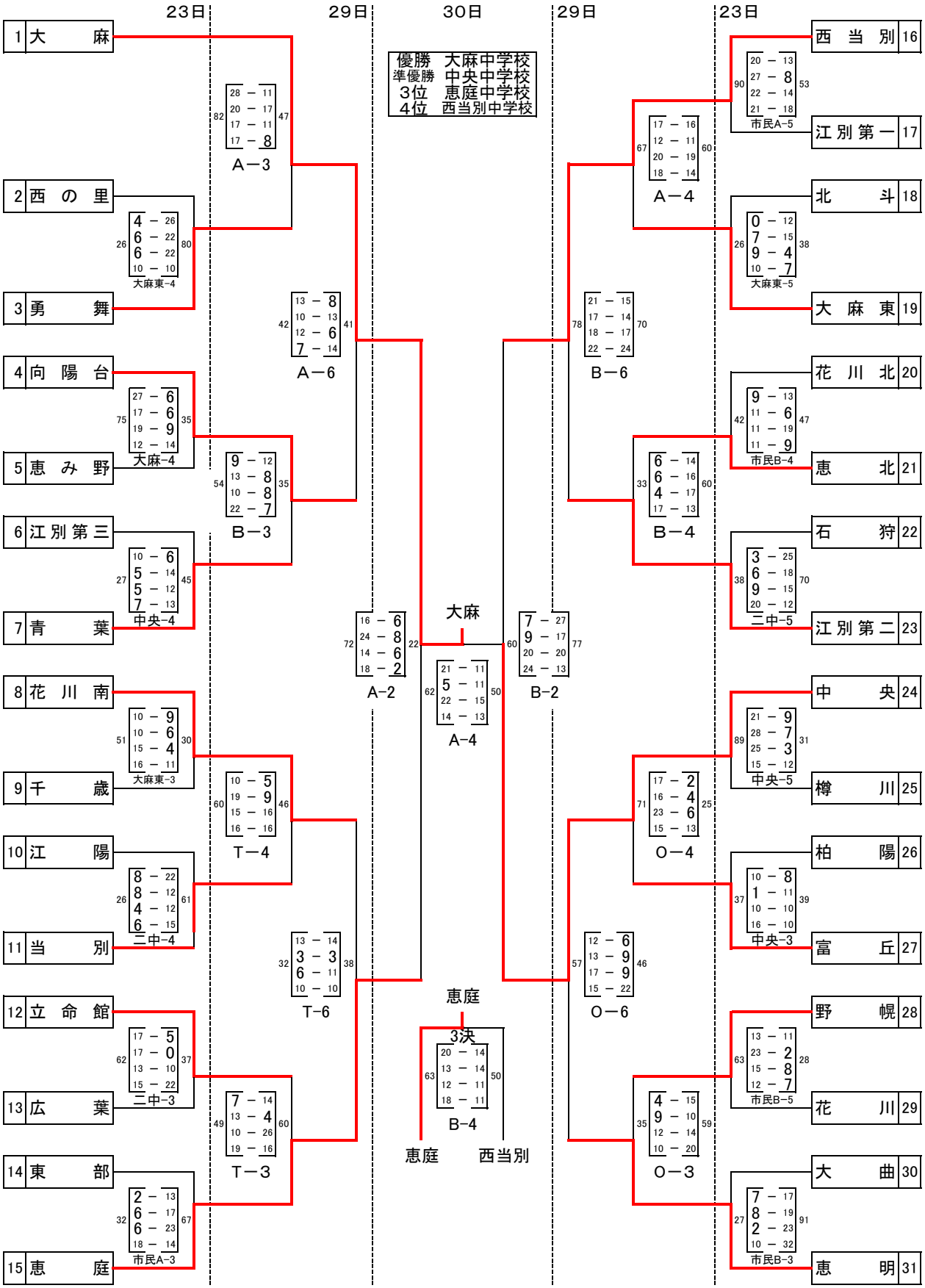

２０１７年度　服部杯・ミカサボール杯　組み合わせ（女 子）
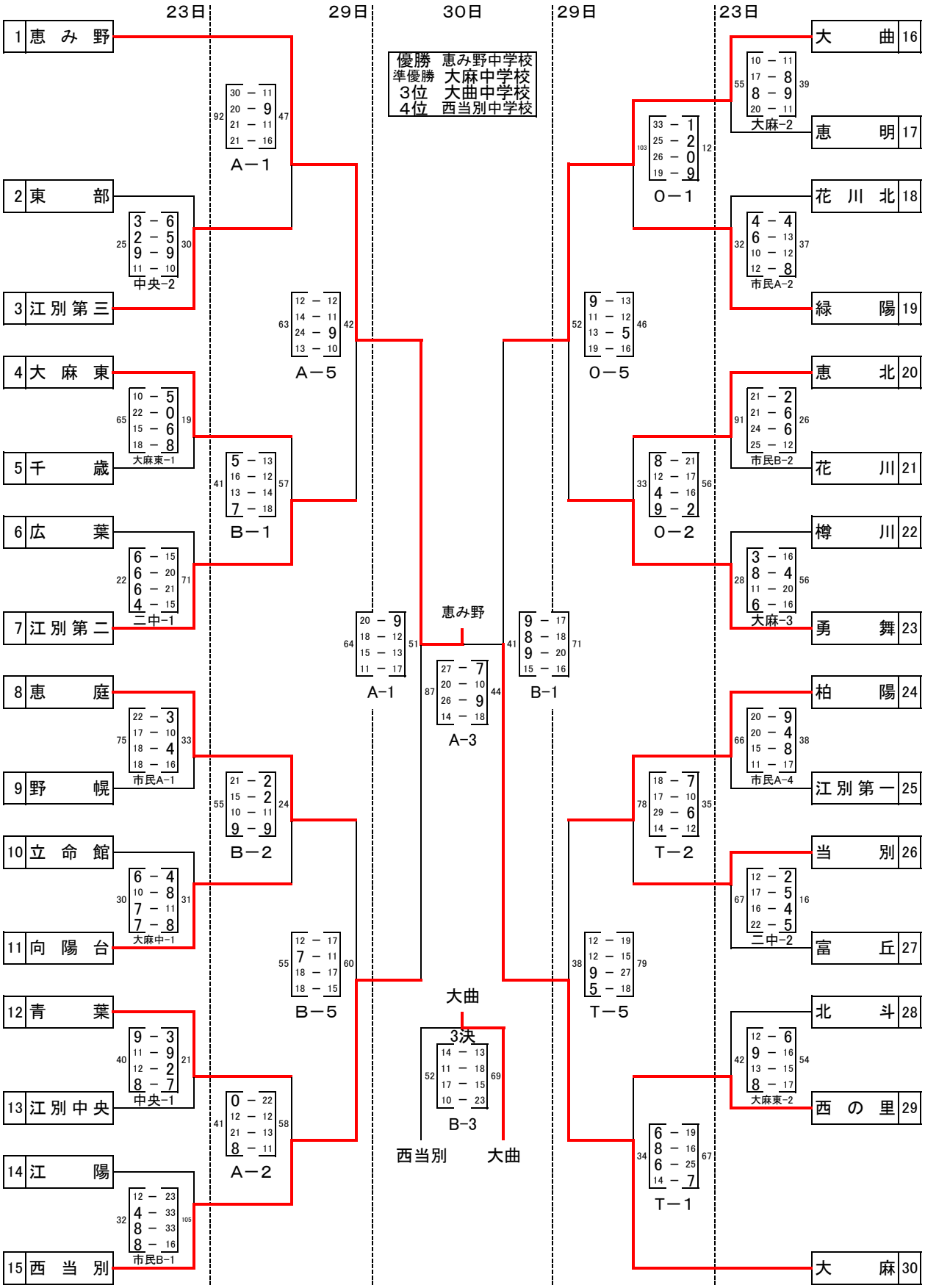
４月２３日（日）江別市民体育館 大麻東中　江別第二中　中央中　大麻中
４月２９日（土）北広島市総合体育館　Aコート・Bコート　東部中Tコート・大曲中Oコート
４月３０日(日):北広島市総合体育館　Aコート・Bコート