２０１４年度　服部杯　組み合わせ（男子）

4月20日(日):江別第一中･江別第二中･大麻中･大麻東中･中央中
4月27日(日):北広島市総合体育館　Aコート･Bコート　恵み野中会場　Mコート　　恵明中会場　Kコート
4月29日(火):北広島市総合体育館　Aコート･Bコート

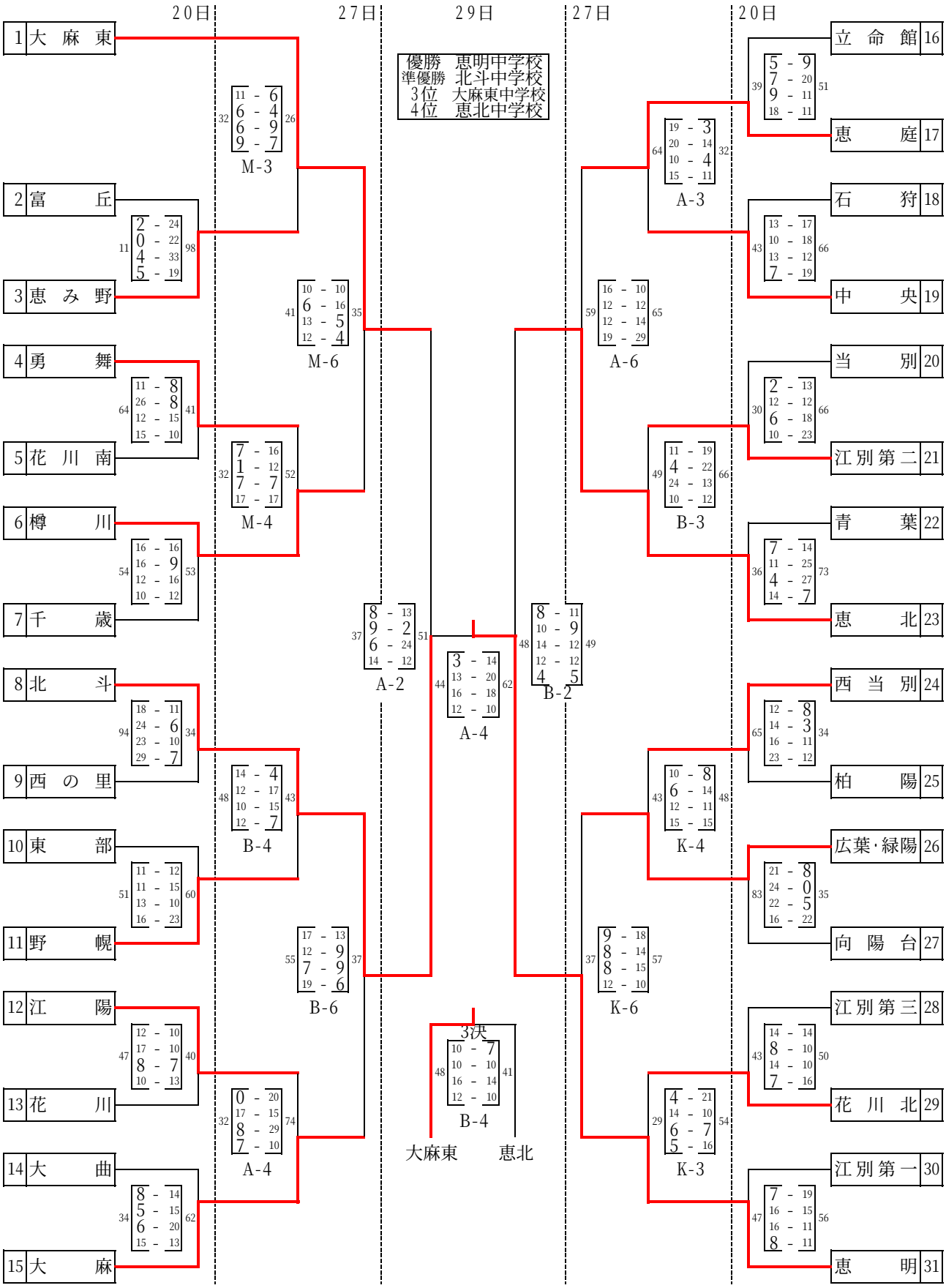

２０１４年度　服部杯　組み合わせ（女子）
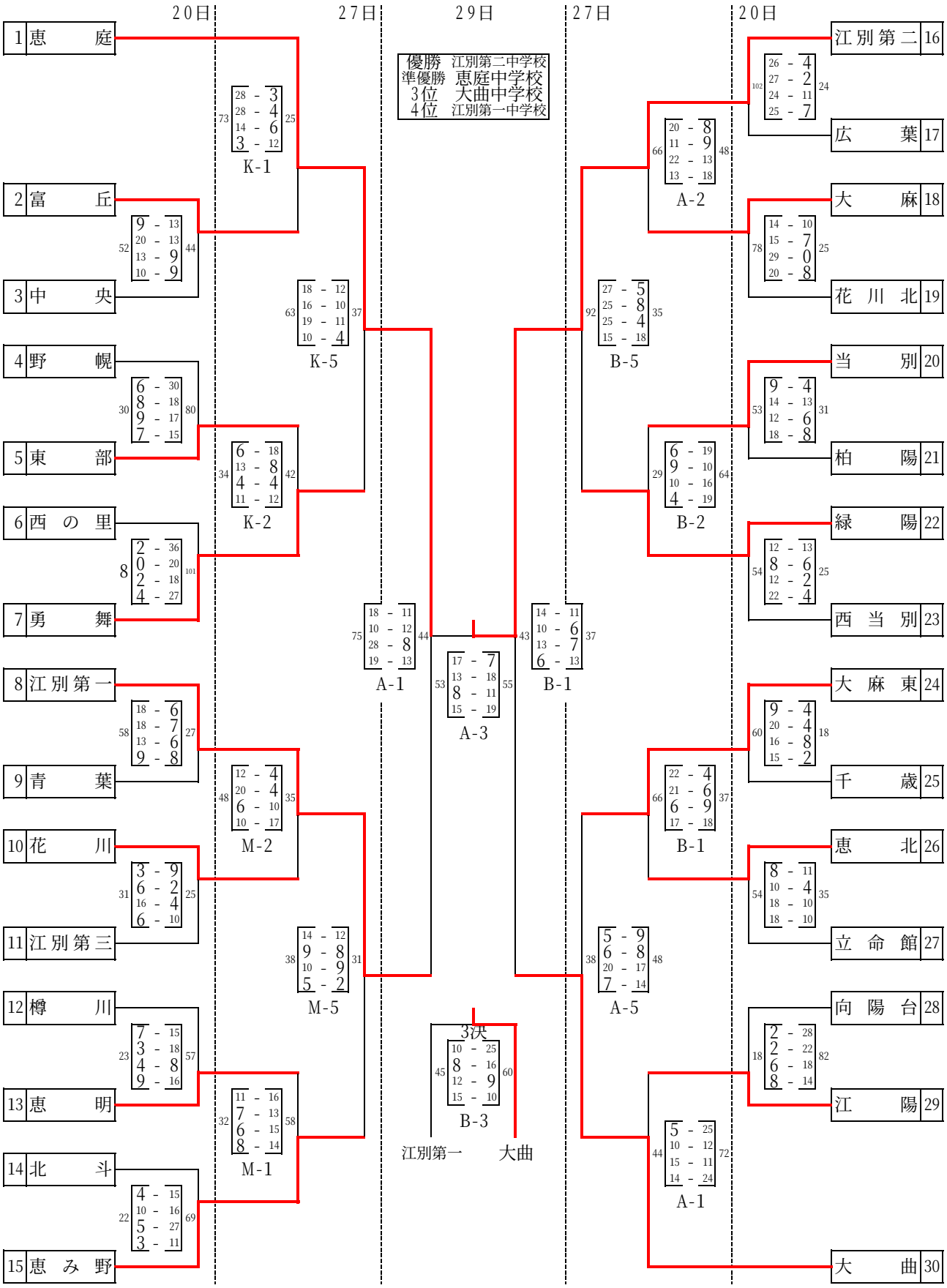
4月20日(日):江別第一中･江別第二中･大麻中･大麻東中･中央中
4月27日(日):北広島市総合体育館　Aコート･Bコート　恵み野中会場　Mコート　　恵明中会場　Kコート
4月29日(火):北広島市総合体育館　Aコート･Bコート