２０１２年度石狩管内中体連バスケットボール大会

男子組み合わせ

７月６日（金）
〔会場〕Ａ・Ｂコート：江別市民体育館　Ｎコート：江別第二中学校　Ｋコート：江別江陽中学校
７月７日（土）
〔会場〕Ａ・Ｂコート：江別市民体育館
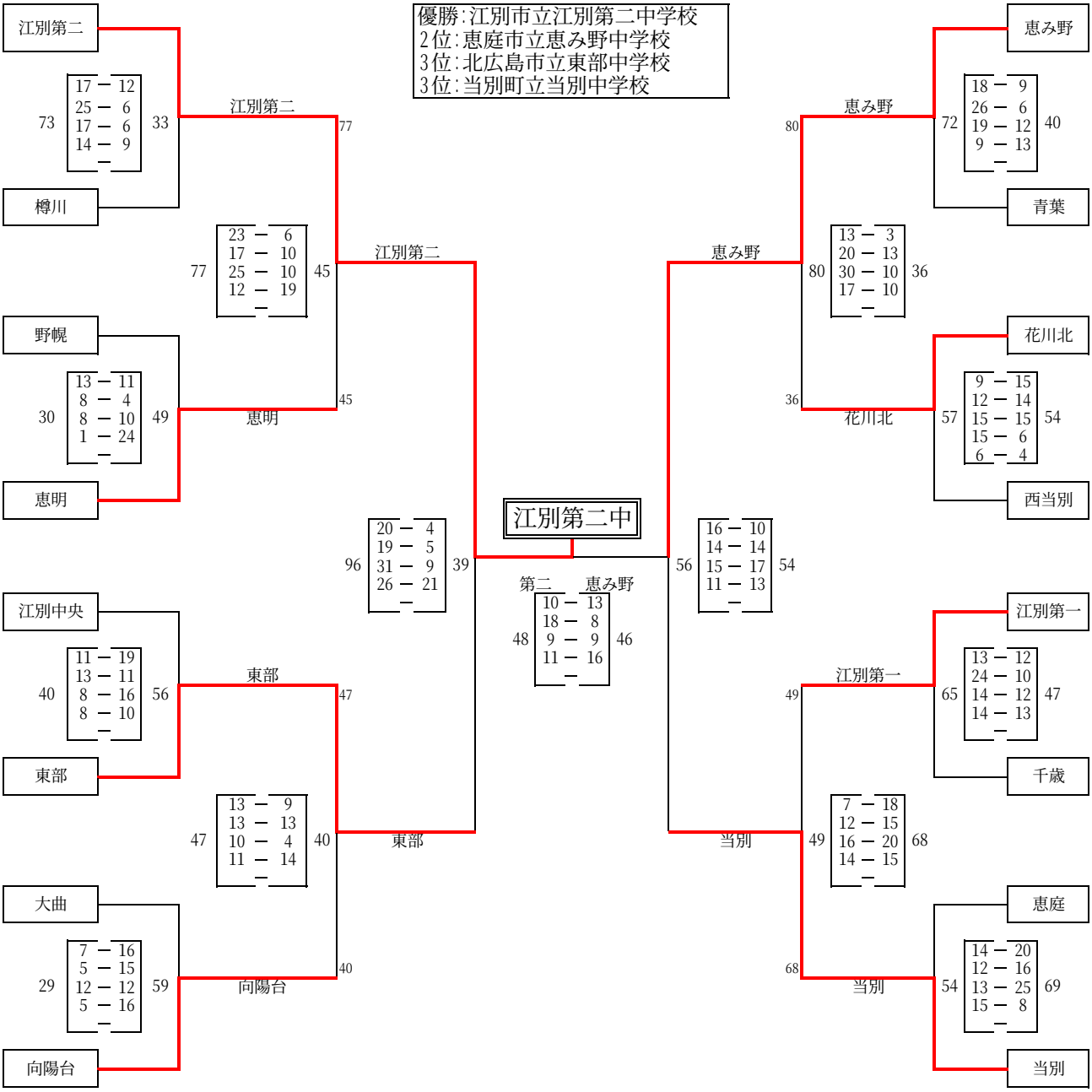
優勝：江別市立江別第二中学校
２位：恵庭市立恵み野中学校
３位：北広島市立東部中学校
３位：当別町立当別中学校